CONFIGURAÇÃO DE PENAS P/ PLOTAGEM

COR	ESP.
1	07 0,1
2	07 0,2
3	07 0,3
4	07 0,4
5	07 0,5
6	07 0,6
7	07 0,25
8	07 0,09
9	07 0,15
140	140 0,15
162	162 0,15

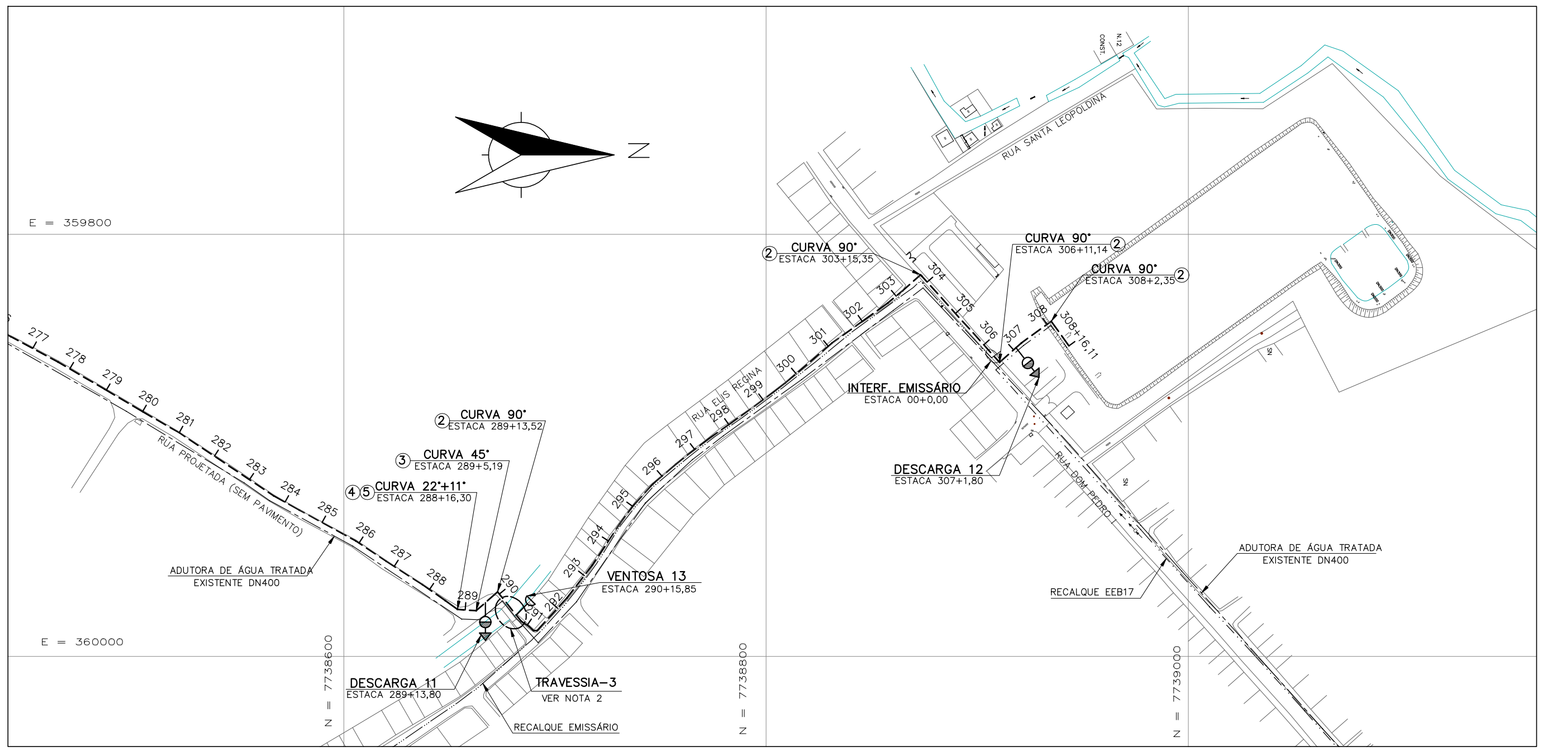

PLANTA RECALQUE DA EEB 22

ESC.: 1/2000

LEGENDA:

- ADUTORA DE ÁGUA TRATADA EXISTENTE
- RECALQUE EEB22
- RECALQUE EEB17
- RECALQUE EMISSÁRIO
- TERRENO
- DRENAGEM
- LIMITE DA SUB-BACIA
- VENTOSA
- DESCARGA

NOTAS:

1 – PARA DETALHE DAS VENTOSAS E DESCARGAS, VER DES. Nº A-050-002-96-5-XX-0026.

1 – PARA DETALHE TRAVESSIA-3, VER DES. Nº A-050-002-96-5-XX-0037.

ARTICULAÇÃO DAS FOLHAS

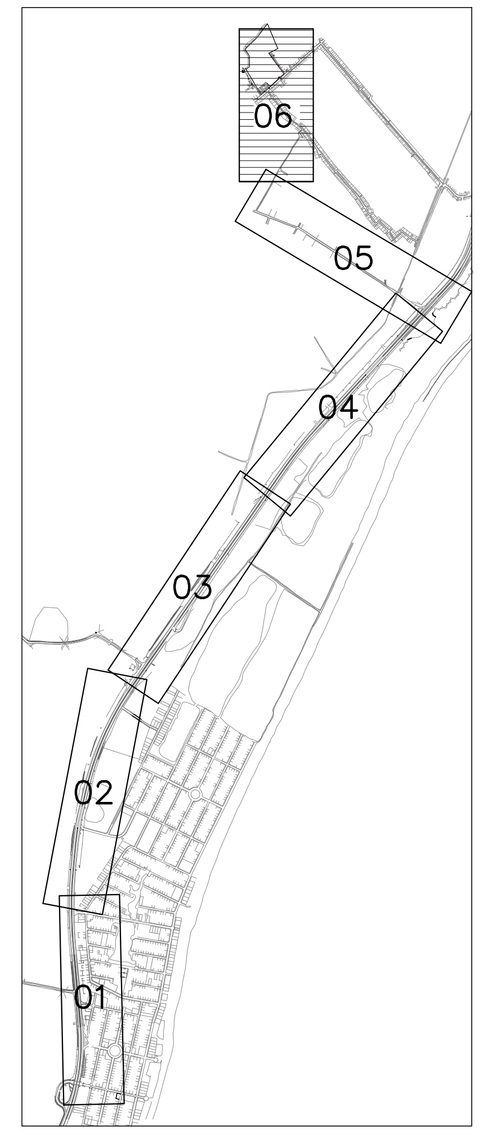

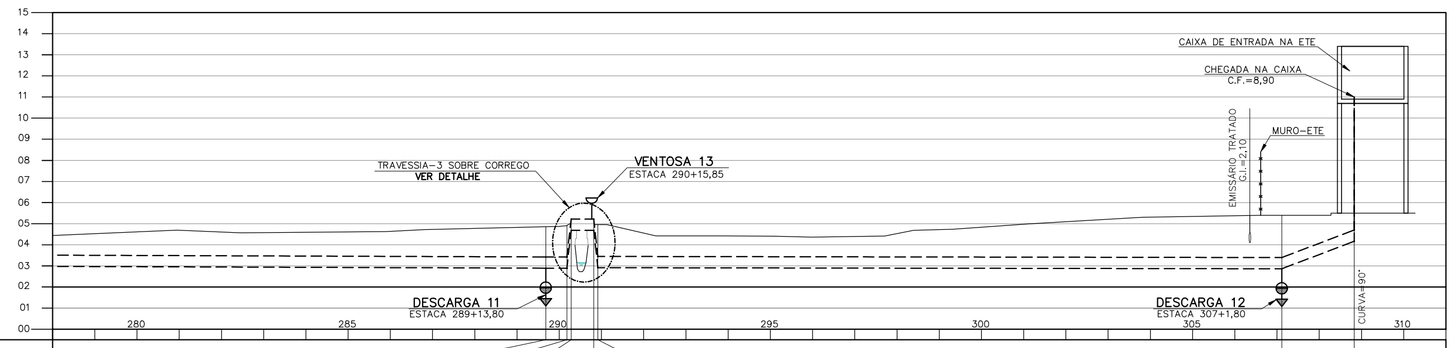

ESTACAS (m)			289+13,80	290+3,80	290+5,83	290+15,85	290+17,86		307+1,80	308+16,11		
DISTÂNCIA (m)		239,89		10,00	2,03	10,02	2,01	323,94		34,31		
DISTÂNCIA ACUMULADA (m)				5793,80	5803,80	5805,83	5815,85	5817,86		6141,80	6176,11	
(m)	TERRENO		2,86	2,91				2,85		3,40	3,40	
	G.I. (TUBO)		0,89	0,89	0,68	0,68	0,02			0,86	2,20	
DECLIVIDADE (%)		0,038		0,00	10,345	0,00	11,940	0,018		3,906		
DIÂM./MATERIAL(TUBO)		TUBO TK-7 JE DN500										

PERFIL RECALQUE DA EEB 22

ESC.: H=1/2000 ; V=1/200

RELAÇÃO DE MATERIAL – EEB 22

Nº	DISCRIMINAÇÃO	UND.	MATER.	DIÂM.	QUANT.
01	TUBO K7 COM BOLSAS JGS	m	FºFº	200	6177
02	CURVA 90° COM BOLSAS JGS	PÇ	FºFº	200	09
03	CURVA 45° COM BOLSAS JGS	PÇ	FºFº	200	05
04	CURVA 22° COM BOLSAS JGS	PÇ	FºFº	200	02
05	CURVA 11° COM BOLSAS JGS	PÇ	FºFº	200	04
	A JE	PÇ	BORRACHA	200	1030

ESTE DESENHO É PROPRIEDADE DA COMPANHIA ESPÍRITO SANTENSE DE SANEAMENTO – CESAN E NÃO PODE SER COPIADO SEM SUA AUTORIZAÇÃO.

NÚMEROS	TÍTULOS
PRINCIPAIS DESENHOS DE REFERÊNCIA	

Nº	LOCAL	DISCRIMINAÇÃO	DES.	DIV.	GER.	DATA
REVISÃO						

CANCELA E SUBSTITUI O DESENHO NÚMERO:

CANCELADO E SUBSTITUÍDO PELO DESENHO NÚMERO:

CENTRO DE DOCUMENTAÇÃO

RECEBIDO: / /

Nº DOC.: ASS.:

APROVAÇÃO CESAN:

ASS.: MATR.:

UNID.: DATA: / /

ESTA APROVAÇÃO NÃO ISENTA A CONTRATADA DE SUAS RESPONSABILIDADES LEGAIS.

EMITENTE: Etep – Consultoria, Gerenciamento e Serviços

PROJETADO: ARTUR AUGUSTO OLIVEIRA NEVES
CREA: 045302/D REGIÃO: RJ

COORDENADOR: ARTUR AUGUSTO OLIVEIRA NEVES
CREA: 045302/D REGIÃO: RJ

DESENHO: Fernanda P. Zambom

Nº DES. PROJETISTA: 0876.DS.013.H.0308/00

DATA: 30 /03 /2012

RESPONSÁVEL TÉCNICO: ENGº ARTUR AUGUSTO OLIVEIRA NEVES
CREA: 045302/D REGIÃO: RJ ART Nº:8920110020948 DATA: 22/02/2011

EMISSÃO CESAN	DATAS
PROJETADO:	
CREA:	
DESENHADO:	
VERIFICADO: ENGº NESTOR GORZA JUNIOR	
DIVISÃO: ENGº NESTOR GORZA JUNIOR	
GERÊNCIA: ENGº DOUGLAS OLIVEIRA COUZI	

CESAN

MUNICÍPIO: VILA VELHA | DISTRITO: – | BAIRRO: INTERLAGOS

NOME DO EMPREENDIMENTO: IMPLANTAÇÃO DO SISTEMA DE ESGOTAMENTO SANITÁRIO BARRA DO JUCU, MORADA DO SOL E PONTA DA FRUTA

TÍTULO: RECALQUE DA EEB 22 – BACIA MORADA DO SOL/INTERLAGOS

PROJETO HIDRÁULICO

PLANTA, PERFIL E LISTA DE MATERIAIS – 06/06

ESCALA:	FOLHA:	Nº CESAN	REV:
INDICADA	06/ 09	A-050-002-96-5-XX-0035	00